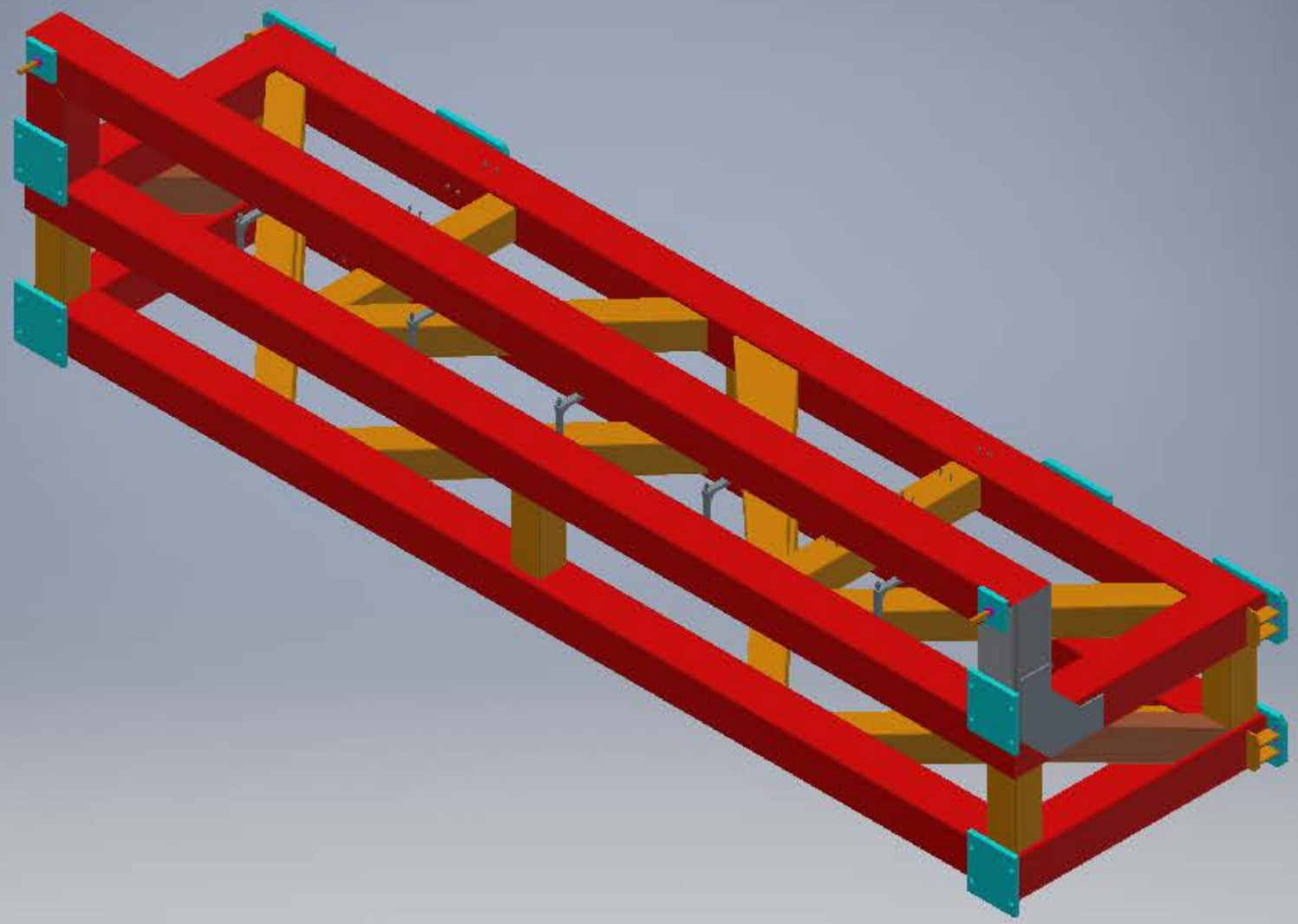
X
Z

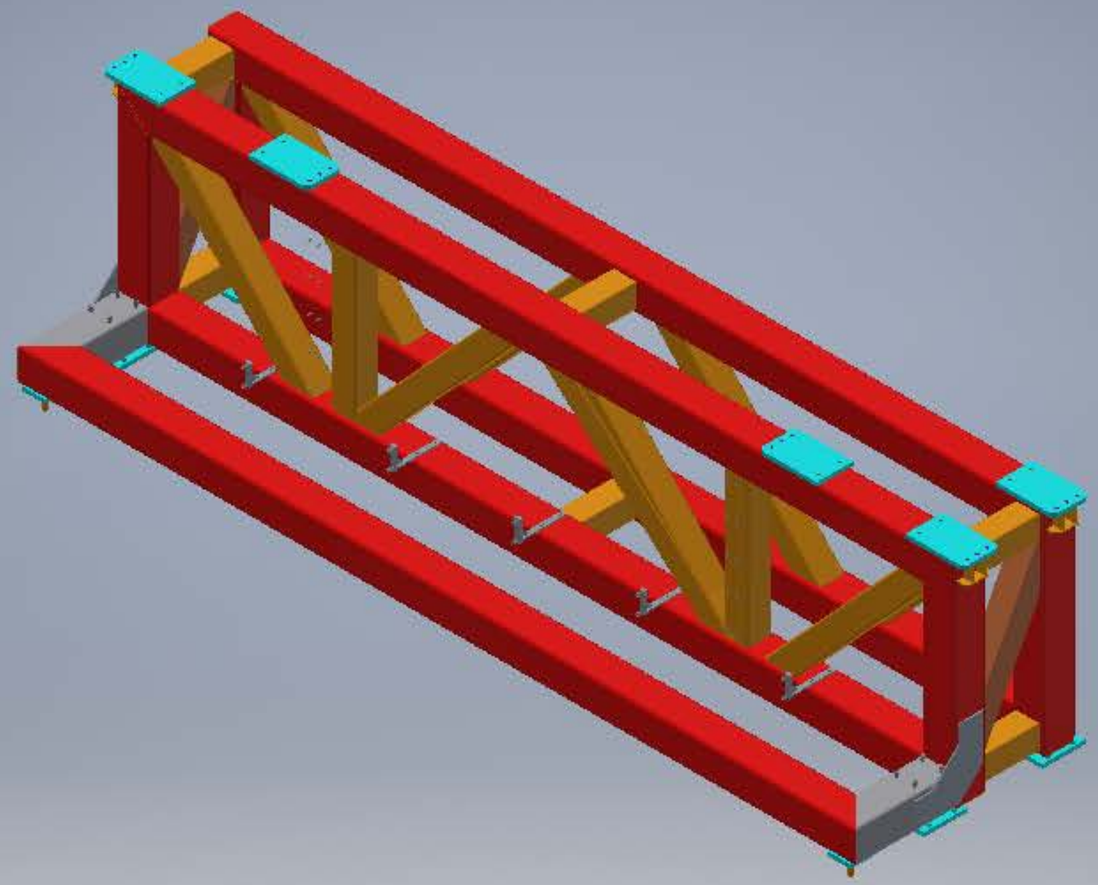

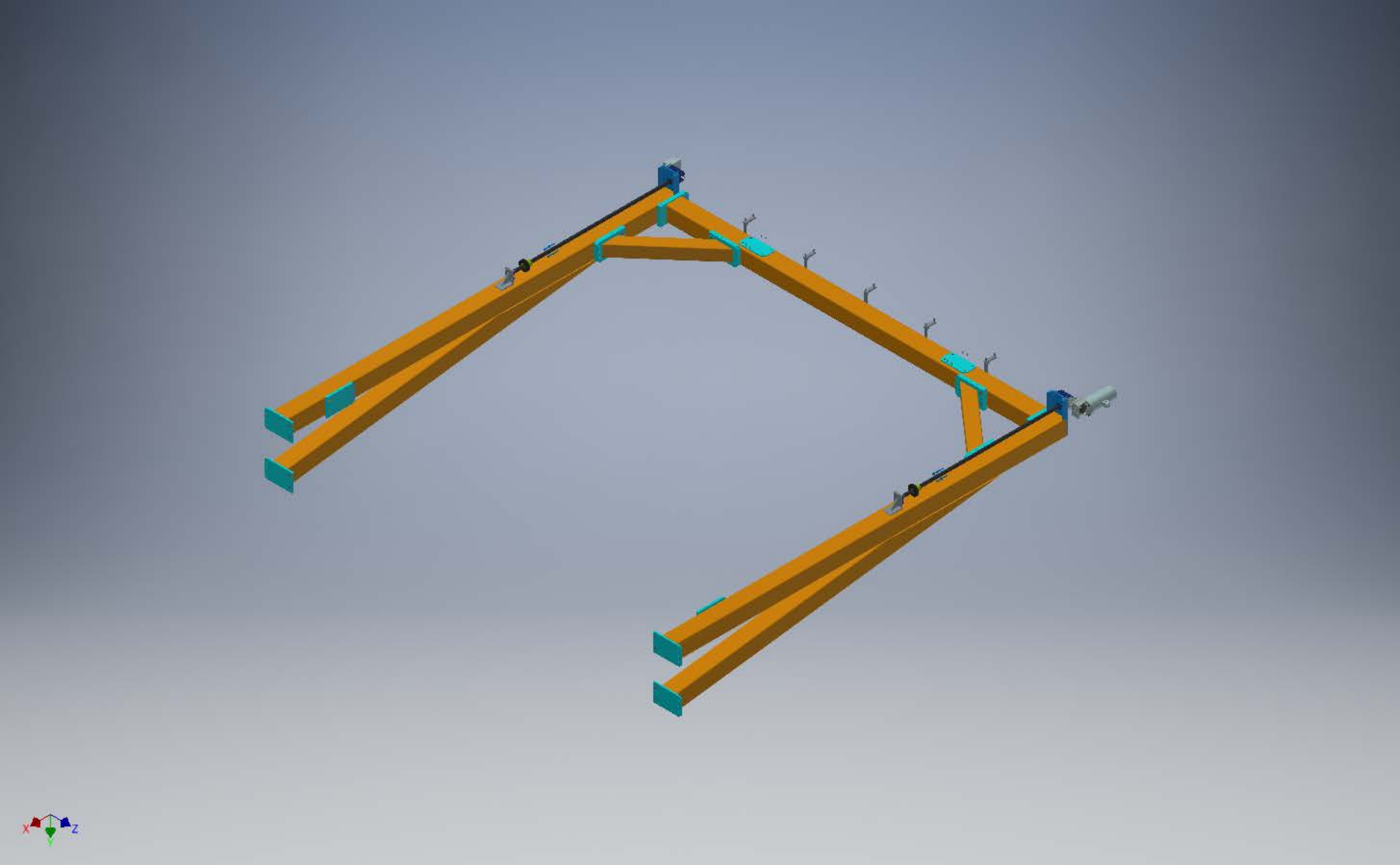
X
Z

Y
Z
X

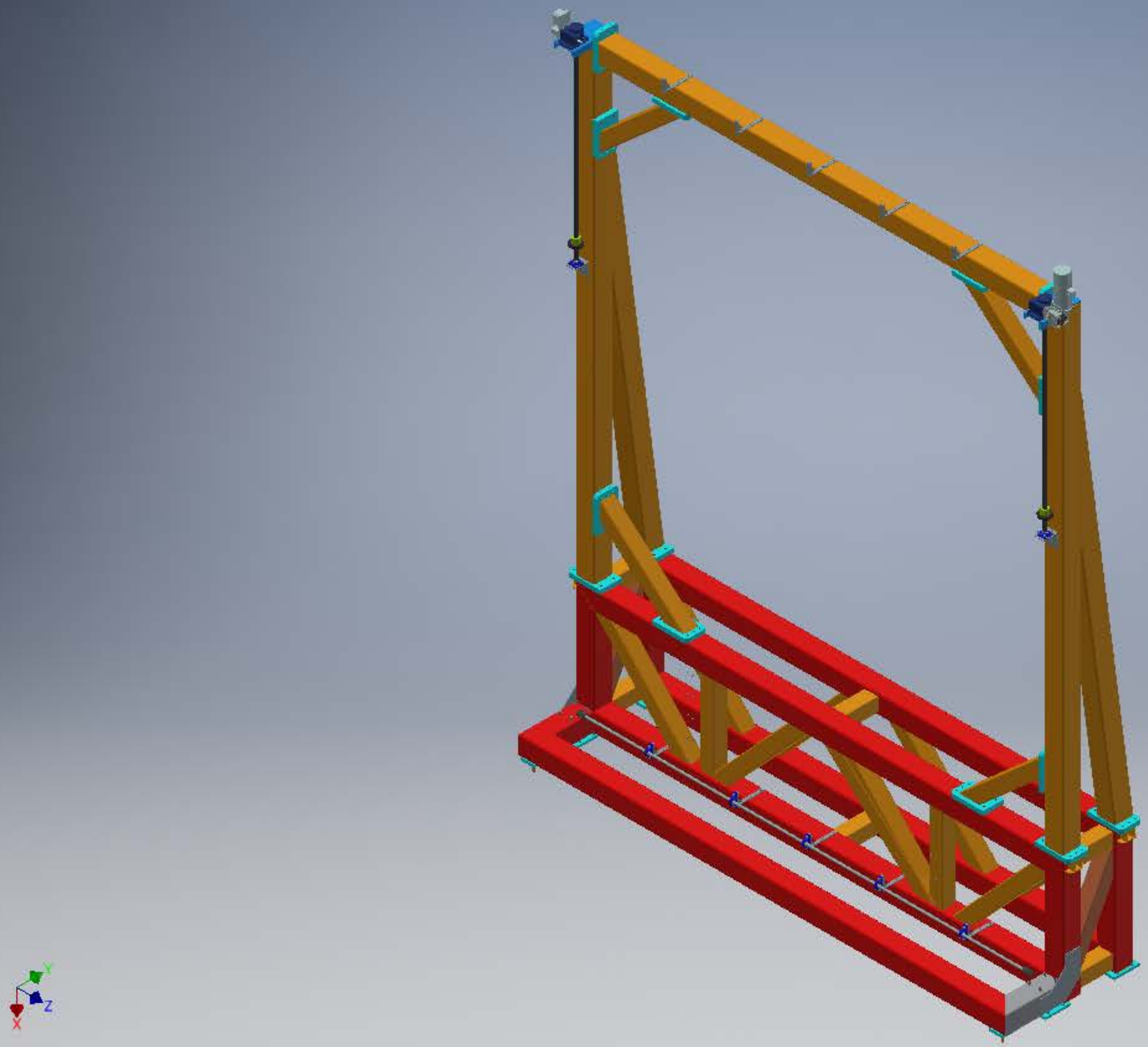
Y
Z
X

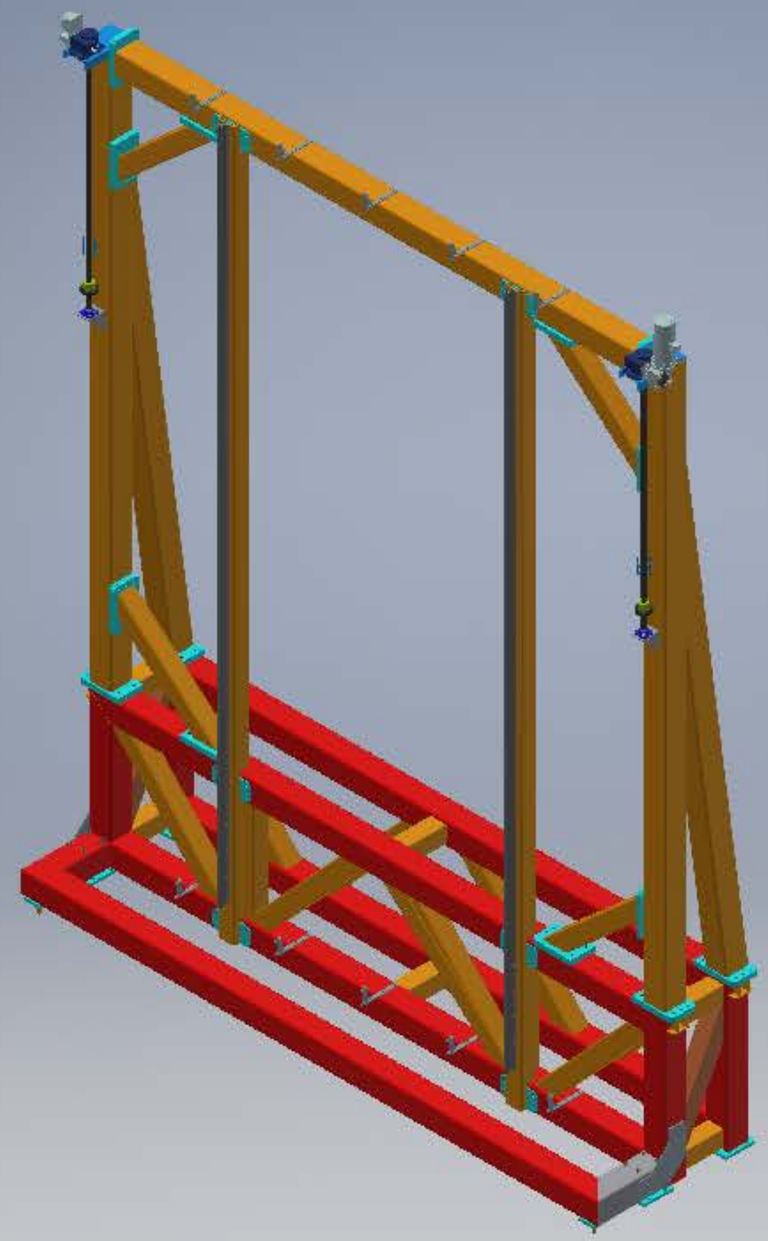
Y
Z
X

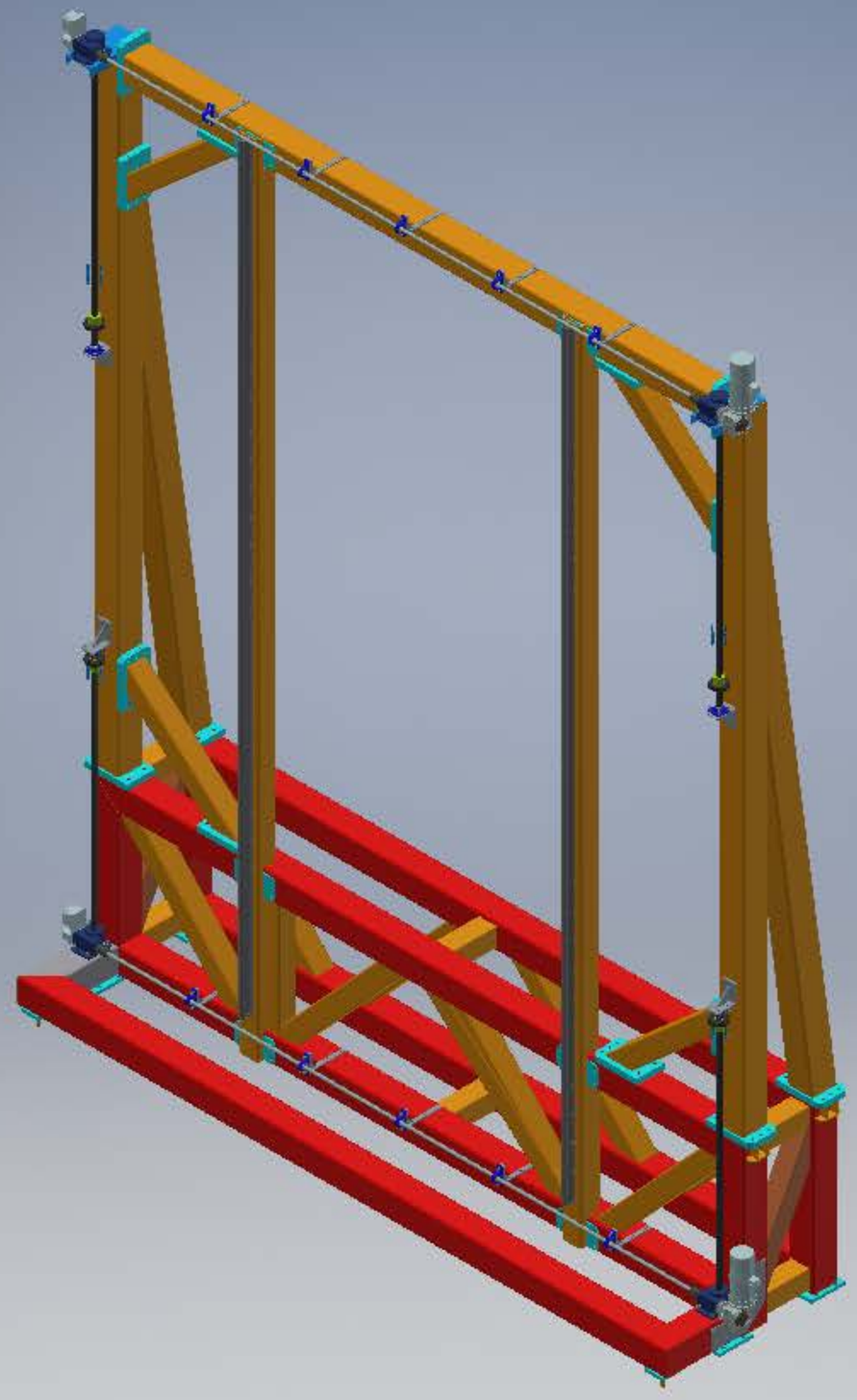
Y
Z
X

Z
Y
X

Z
Y
X

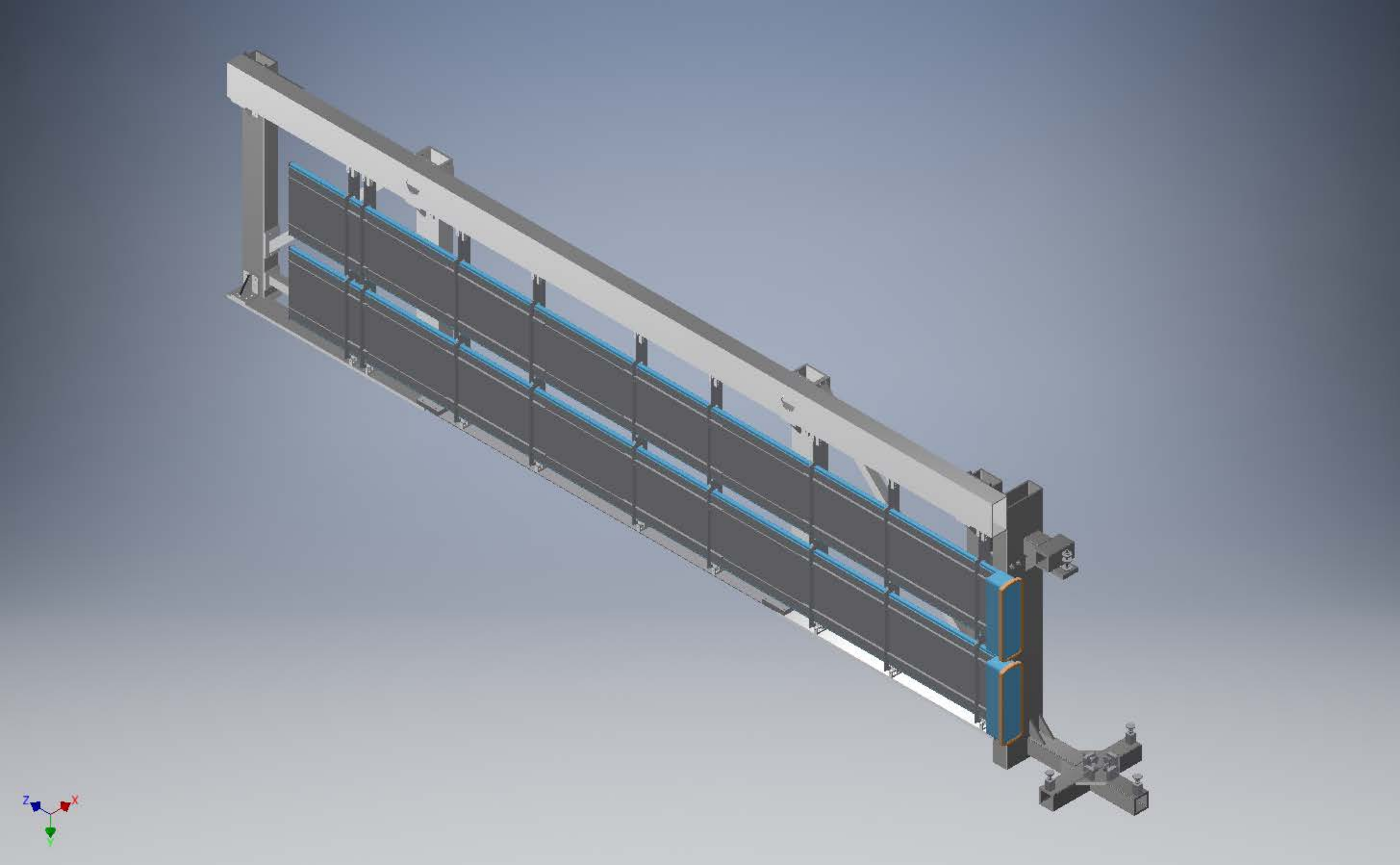
Z
X
Y

X
Z

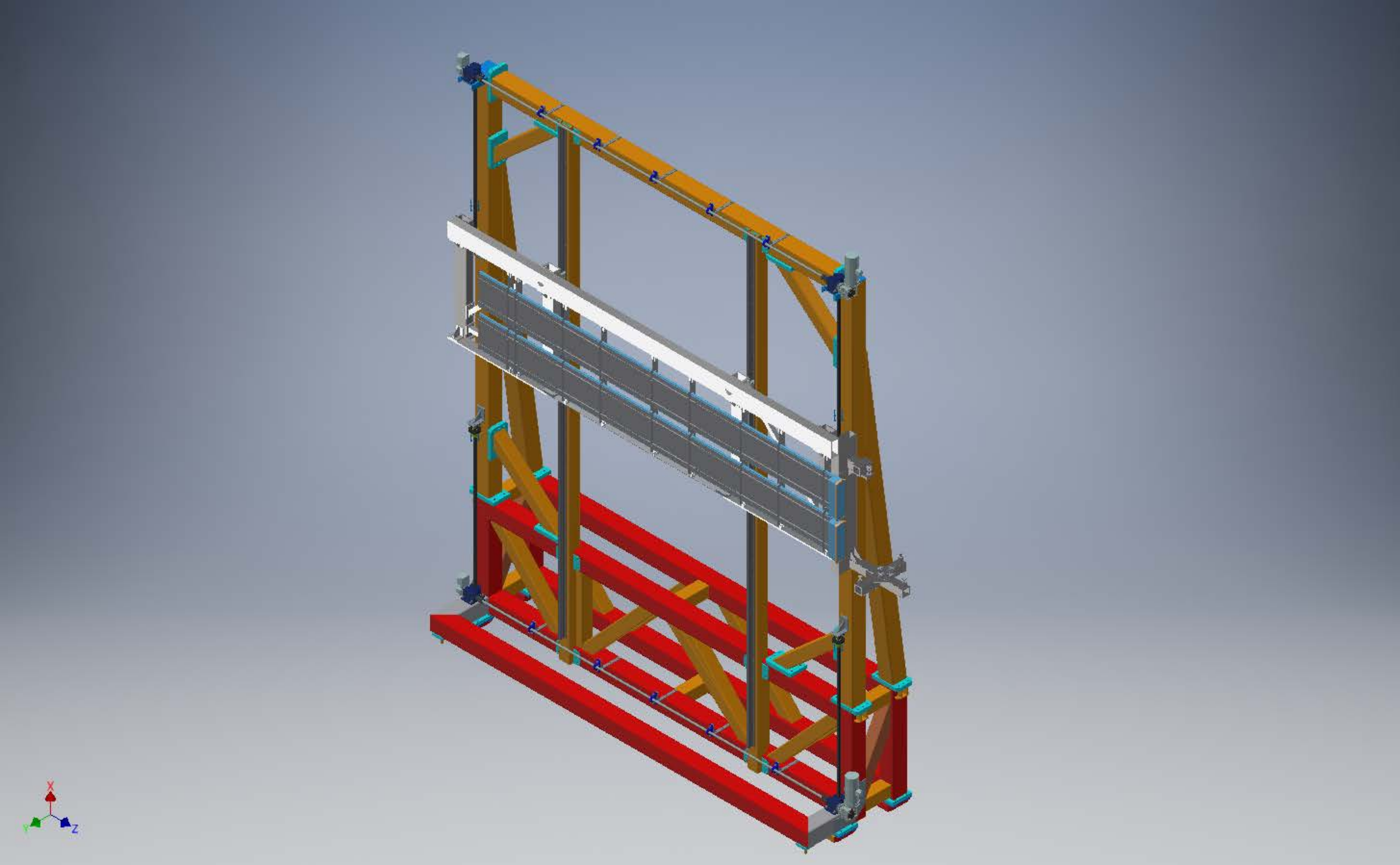
X
Z